CELLULES DE CHARGE EN COMPRESSION - LECTURE A DISTANCE

- Capacités de 1 à 150 tonnes
- Robustes et étanches
- Protection IP 68
- En acier inoxydable
- Connectable à une instrumentation

SED – LEVAGE MANUTENTION – 21, rue de Constantinople – 75008 PARIS – France
Tél: +33 (0)1 45 22 75 27 – Fax: +33 (0)1 45 22 17 73
www.sed-paris.com – Courriel: info@sed-paris.com

Spécifications

Version pour lecture à distance du Loadblock plus.

Livré avec 10 mètres de câble en standard, autres longueurs sur demande.

Nécessite une connexion avec notre instrumentation.

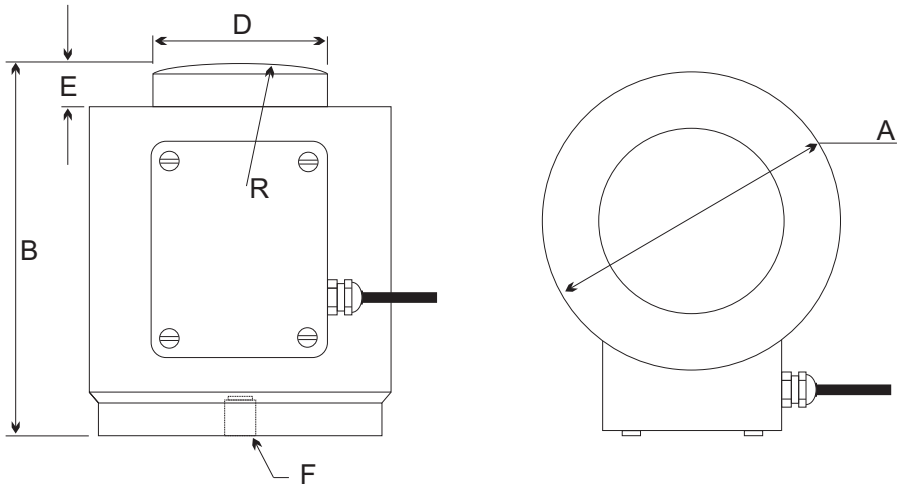

Spécifications

Référence	NI1TC	NI2TC	NI5TC	NI10TC	NI25TC	NI50TC	NI100TC	NI150TC
Capacité	1t	2t	5t	10t	25t	50t	100t	150t
Résolution	0.001t	0.001t	0.005t	0.01t	0.01t	0.02t	0.1t	0.1t
Poids	3.2kg	3.2kg	3.2kg	3.2kg	3.2kg	6.2kg	15.5kg	15.5kg
Facteur de sécurité	3:1							
Protection	IP68							
Température de fonctionnement	-40 to 65c							
Précision	+/- 0.3%							
Dimension A	76mm	76mm	76mm	76mm	76mm	102mm	152mm	152mm
Dimension B	83mm	83mm	83mm	83mm	83mm	127mm	184mm	184mm
Dimension D	32mm	32mm	32mm	32mm	32mm	59mm	80mm	80mm
Dimension E	10mm	10mm	10mm	10mm	10mm	13mm	26mm	26mm
Dimension F	M12 x 1.75	M12 x 1.75	M12 x 1.75	M12 x 1.75	M12 x 1.75	M20 x 2.5	M20 x 2.5	M20 x 2.5
Dimension R	152	152	152	152	152	152mm	432mm	432mm